Datenblatt

Universelles Drehmomentmodul

UD5M0100-060-NGNG2

Grundfunktionen	
Nennmoment	10 Nm
Max. Axialkraft	400 N
Max. Radialkraft	200 N
Nenndrehzahl	600 U/min
Nennbeschleunigung α	333,3°/s²
Haltezeit des Nennmoments	unbegrenzt bei <10U/min
Gewicht	10,5 kg
Max. Massenträgheitsmoment des Kundenwerkzeugs bei α Nenn***	0,026 kg*m²
Drehmoment	
Messprinzip	DMS
Systemgenauigkeit*	< 1 % v.E. mit 2-Punkt-Kalibr. pro Richtung; < 0,5 % v.E. mit Kennfeldkalibrierung
Verstärker PDM-S / (BxHxT)	Alu-Druckgussgehäuse / 125 x 80 x 57 mm
Ausgangssignal	Digital
Schutzart	IP40
Spannungsversorgung	19...36 VDC (3 W)
Wegmessung	
Gebersystem	Multiturn
Wiederholgenauigkeit**	< 5 arcmin
Leistungsverstärker	
Typ	M702-034-00031-A
Abmessungen (BxHxT)	83 x 382 x 200 mm
Anschlussspannung	3 AC 380 V … 480 V, +/-10 %
Kabelquerschnitt Eingang	IEC 1,5 mm² / UL 16 AWG
Kabelquerschnitt Ausgang	IEC 1,5 mm² / UL 16 AWG
Schutzart nach DIN 60529	IP20
Gewicht	4 kg

Leistungsverstärker	
Empfohlene Absicherung	IEC 10 A gG UL/USA 10 A CC or J
Temperaturbereich	-20 °C...+50 °C
Verlustleistung	104 W
Netzfilter	
Gewicht	2 kg
Kabelquerschnitt Eingang	4 mm² / 12 AWG
Verlustleistung	13 W
Abmessungen (BxHxT)	83 x 426 x 41 mm
Schutzart nach DIN 60529	IP20
Schnittstellen	
PC	Ethernet
SPS (24 VDC)	3E / 4A
SPS Feldbus	Profibus, Profinet, EtherCat, EtherNet/IP, Modbus/TCP
Erweiterungsoptionen PROMESS Bus	PDM-A: 4x analog / PDM-P: Piezoaufnehmer / PDM-I/O: 16E / 16A

* Kraftmesssystem statisch kalibriert bezogen auf das Referenzsystem

** im thermisch eingeschwungenen Zustand

Alle Nennwerte beziehen sich auf 400 V Anschlussspannung.

***Größere Massenträgheiten sind möglich, können allerdings die optimale Regelbarkeit der Einheit negativ beeinflussen und/oder die Beschleunigung muss verringert werden. Zusätzliche Lastmomente verringern die angegebenen Trägheitsmomente entsprechend.

Bestellschlüssel: UD5M0100-060-NGNG2

Motorgebertyp
M: Multiturn / I: Singleturn
Nennmoment in Nm/10
Nenndrehzahl in U/min*10
Zusatzgeber Typ
N: ohne / M: Multiturn
Abtriebswelle
G: glatt / P: Passfeder
Umrichterspannung
Z: einphasig 230 V / G: dreiphasig 400 V
Revisionsnummer

For more efficiency.

PROMESS
ASSEMBLY + SENSOR TECHNOLOGY

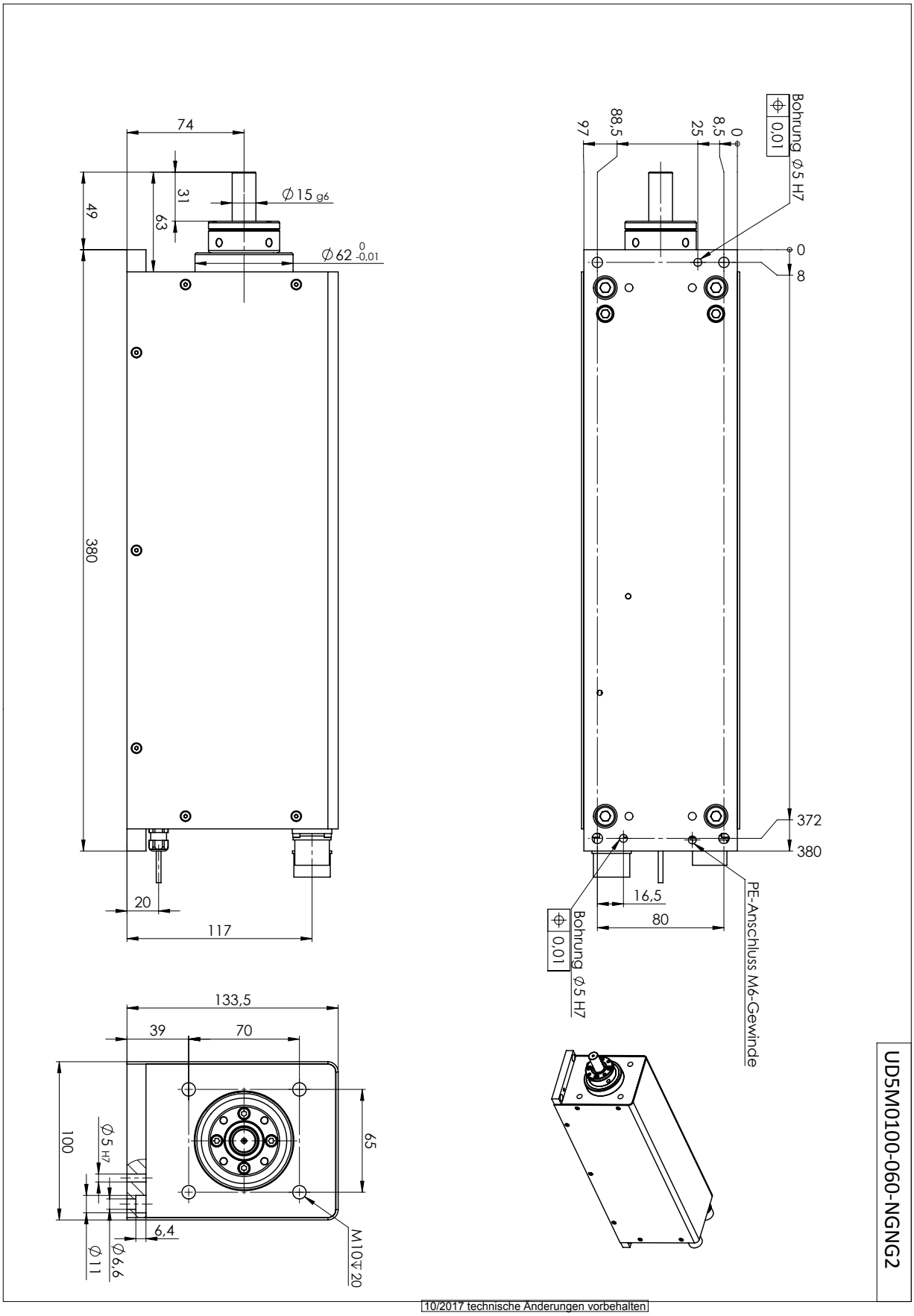

10/2017 technische Änderungen vorbehalten

PROMESS Gesellschaft für Montage- und Prüfsysteme mbH
Nunsdorfer Ring 29, D-12277 Berlin
Tel.: +49-30-62 88 72 0
promess@promessmontage.de | www.promessmontage.de

Angaben sind aktuelle Werte zum Druckdatum. Bevor Sie aufgeführte Informationen zur Grundlage eigener Berechnungen und/oder Verwendung machen, informieren Sie sich bitte, ob Sie den aktuellen Stand der Informationen besitzen. Eine Haftung für die Richtigkeit der Informationen bzw. Folgeschäden aus der Anwendung von PROMESS Produkten ist ausgeschlossen.

PROMESS
ASSEMBLY + SENSOR TECHNOLOGY