Universelles Fügemodul

UFM Line5 Inline 100-550-200

Grundfunktionen	
Nennkraft (Druck/Zug)	100 / 100 kN
Hub	550 mm
Nenngeschwindigkeit	200 mm/s
Nennbeschleunigung	1000 mm/s²
Haltezeit der Nennkraft	mind. 4 s
Gewicht (HGX/SGX)	239,2 / 297,4 kg
Max. Werkzeuggewicht*	80 kg
Kraft	
Messprinzip	DMS
Systemgenauigkeit**	<1% v.E. mit 2-Punkt-Kalibr. <0,3% v.E. mit Kenn-feldkalibrierung
Verstärker PDM-S / (BxHxT)	Alu-Druckgussgehäuse / 125 x 80 x 57 mm
Ausgangssignal	Digital
Schutzart	IP40
Spannungsversorgung	19...36 VDC (3 W)
Wegmessung	
Gebersystem	Multiturn
Wiederholgenauigkeit***	< 0,01 mm
Leistungsverstärker	
Typ	M702-054-00300-A
Abmessungen (BxHxT)	143 x 391 x 200 mm
Anschlussspannung	3 AC 380 V … 480 V, +/-10 %
Kabelquerschnitt Eingang	IEC 6 mm² / UL 8 AWG
Kabelquerschnitt Ausgang	IEC 6 mm² / UL 8 AWG
Schutzart nach DIN 60529	IP20
Gewicht	7,4 kg
Empfohlene Absicherung	IEC 35 A gG UL/USA 35 A CC or J

Leistungsverstärker	
Temperaturbereich	-20 °C...+50 °C
Verlustleistung	434 W
Netzfilter	
Gewicht	4,2 kg
Kabelquerschnitt Eingang	6 mm² / 10 AWG
Verlustleistung	47 W
Abmessungen (BxHxT)	143 x 437 x 60 mm
Schutzart nach DIN 60529	IP20
Schnittstellen	
PC	Ethernet
SPS (24 VDC)	3E / 4A
SPS Feldbus	Profibus, Profinet, EtherCat, EtherNet/IP, Modbus/TCP
Erweiterungsoptionen PROMESS Bus	PDM-A: 4x analog / PDM-P: Piezoaufnehmer / PDM-I/O: 16E / 16A

* bei Einsatz einer Haltebremse: maximal zulässiges Werkzeuggewicht = 10% der Nennkraft, bei größeren Werkzeuggewichten bitte Rücksprache mit PROMESS

** Kraftmesssystem statisch kalibriert bezogen auf das Referenzsystem / *** im thermisch eingeschwungenen Zustand

Alle Nennwerte beziehen sich auf 400 V Anschlussspannung.

Bei horizontalem Einbau ist ein Kippen des Stößels in Abhängigkeit vom Werkzeuggewicht zu berücksichtigen.

Radialkräfte dürfen 8% der Nennkraft der Einheit nicht überschreiten.

Wenn das Verhältnis Pausenzeit / Zykluszeit < 0.5 ist, bitte Rücksprache mit PROMESS.

Bestellschlüssel: LN5 I 1000-055-020 ... ...

Motorposition
I: Inline / P: Parallel
Nennkraft in 1/10 kN
Nennhub in cm
Nenngeschwindigkeit in cm/s
Bremse:
H: Haltebremse / S: Sicherheitsbremse
N: ohne Bremse
Sonderform:
GX: Grundversion / XX: Sonderform

For more efficiency.

PROMESS
ASSEMBLY + SENSOR TECHNOLOGY

XX=folgende Angaben haben keine Auswirkung auf die Anschlussmaße
following specifications have no effect to the connection dimensions

LN5I1000-055-020HXX / SXX

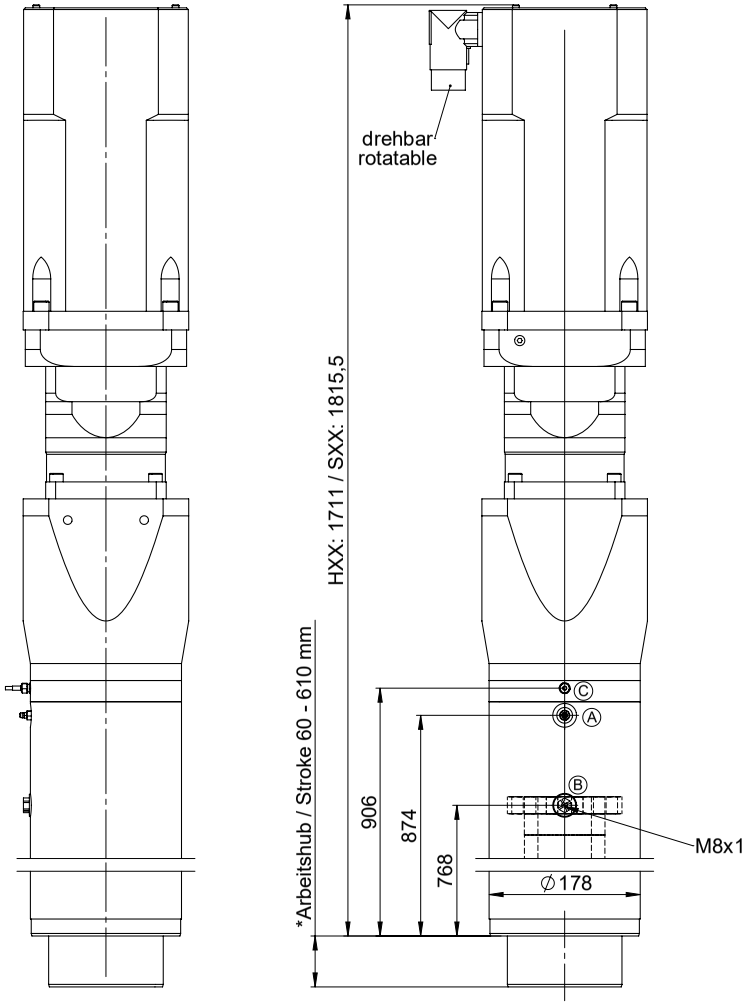

*Schmierposition B: 60mm (Nullposition)
*Lube position B: 60mm (Zero position)

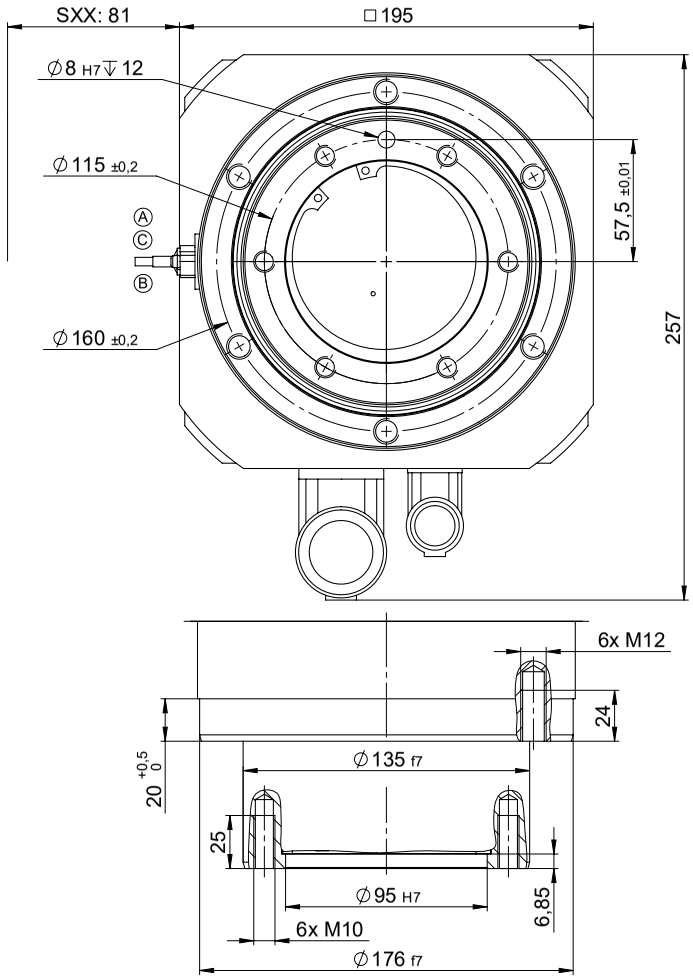

07/2018 technische Änderungen vorbehalten

Position	A	B	C			
Benennung description	Schmierstelle Lager lube point bearing	Schmierstelle Spindelmutter M8x1 lube point spindle nut M8x1	Kabelabgang Kraftaufnehmer lead outlet force transducer	Schmierintervall lubricating intervals	verwendetes Schmierfett used grease	Gewicht Weight HXX / SXX/ [kg]
Schmiermenge [cm³] volume of lube [cm³]	2,2	2,0	-	1000 h oder / or 250000 Hübe / strokes	KLÜBER- ISOFLEX NCA 15	239 / 262

Angaben sind aktuelle Werte zum Druckdatum. Bevor Sie aufgeführte Informationen zur Grundlage eigener Berechnungen und/oder Verwendung machen, informieren Sie sich bitte, ob Sie den aktuellen Stand der Informationen besitzen. Eine Haftung für die Richtigkeit der Informationen bzw. Folgeschäden aus der Anwendung von PROMESS Produkten ist ausgeschlossen.

PROMESS Gesellschaft für Montage- und Prüfsysteme mbH
Nunsdorfer Ring 29, D-12277 Berlin
Tel.: +49-30-62 88 72 0
promess@promessmontage.de | www.promessmontage.de