# Datenblatt

## Universelles Fügemodul

**UFM LIne5s RX003-200-200**

| Grunddaten | |
|---|---|
| Nennkraft (Druck/Zug) | 3 / 3 kN |
| Hub | 200 mm |
| Nenngeschwindigkeit | 200 mm/s |
| Nennbeschleunigung | 1000 mm/s² |
| Haltezeit der Nennkraft | mind. 4 s |
| Gewicht (HGX/SGX) | 8,8 kg |
| Max. Werkzeuggewicht* | 30 kg |
| **Kraftmessung** | |
| Messprinzip | DMS (intern) |
| Systemgenauigkeit** | <1% v.E. mit 2-Punkt-Kalibr. |
| **Vorverstärker** | |
| Typ | PDM-S RX |
| Ausgangssignal | Digital |
| Schutzart | IP54 |
| Spannungsversorgung | 24 VDC (-15 / +20 %) |
| Leistungsaufnahme (max.) | 14 W |
| **Wegmessung** | |
| Gebersystem | Multiturn |
| Wiederholgenauigkeit*** | < 0,01 mm |
| **Leistungsverstärker** | |
| Typ | M702-034-00025-A |
| Abmessungen (BxHxT) | 83 x 382 x 200 mm |
| Anschlussspannung | 3 AC 380 V … 480 V, +/-10 % |
| Kabelquerschnitt Eingang | IEC 1,5 mm² / UL 18 AWG |
| Kabelquerschnitt Ausgang | IEC 1,5 mm² / UL 18 AWG |
| Schutzart nach DIN 60529 | IP20 |
| Gewicht | 4 kg |
| Empfohlene Absicherung | IEC 10 A gG<br>UL/USA 10 A CC or J |
| Temperaturbereich | -20 °C...+50 °C |
| Verlustleistung | 94 W |
| **Netzfilter** | |
| Gewicht | 2 kg |
| Kabelquerschnitt Eingang | 4 mm² / 12 AWG |
| Verlustleistung | 13 W |
| Abmessungen (BxHxT) | 83 x 426 x 41 mm |
| Schutzart nach DIN 60529 | IP20 |

| Steuerung | |
|---|---|
| Typ | Controller RX |
| SPS Feldbus | Profinet (RT), Profibus, EtherCAT, Ethernet/IP |
| Schutzart | IP20 |
| Spannungsversorgung | 24 VDC (-15 / +20 %) SELV |
| Leistungsaufnahme (max.) | 25 W |

* Bei größeren Werkzeuggewichten bitte Rücksprache mit PROMESS.

** Kraftmesssystem statisch kalibriert bezogen auf das Referenzsystem / ***im thermisch eingeschwungenen Zustand

Alle Nennwerte beziehen sich auf 400 V Anschlussspannung.

Bei horizontalem Einbau ist ein Kippen des Stößels in Abhängigkeit vom Werkzeuggewicht zu berücksichtigen.

Radialkräfte dürfen 8% der Nennkraft der Einheit nicht überschreiten.

Wenn das Verhältnis Pausenzeit / Zykluszeit < 0.5 ist, bitte Rücksprache mit PROMESS.

**Bestellschlüssel:** RLWIK003D-020-020HG0

**Art**
R: Master UFM / S: Slave UFM / M: Mechanik EMF

**Typ**
L: Line5 RX / C: Klassik
P: Präzision5 RX

**Motorhersteller**
W: Wittur

**Bauform**
I: Inline / P: Parallel / U: Parallel mit Maschinenschutzkupplung

**Nennkraft**
N: N / K: kN / M: MN

**Kraftmessung**
D: DMS / P: Piezo / N: ohne

**Nennhub in cm**

**Nenngeschwindigkeit in cm/s**

**Bremse**
H: Haltebremse / S: Sicherheitsbremse

**Versionsnummer**
G: Grundversion

PROMESS
ASSEMBLY + SENSOR TECHNOLOGY

**For more efficiency.**

XX=folgende Angaben haben keine Auswirkung auf die Anschlussmaße
following specifications have no effect to the connection dimensions

# RLWIK003D-020-020HXX

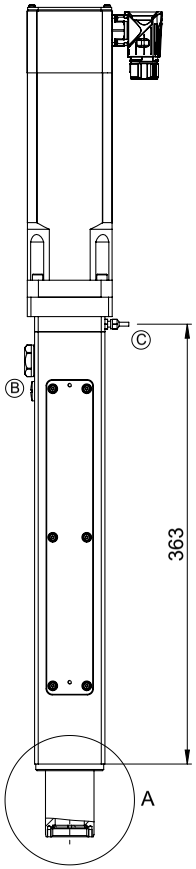


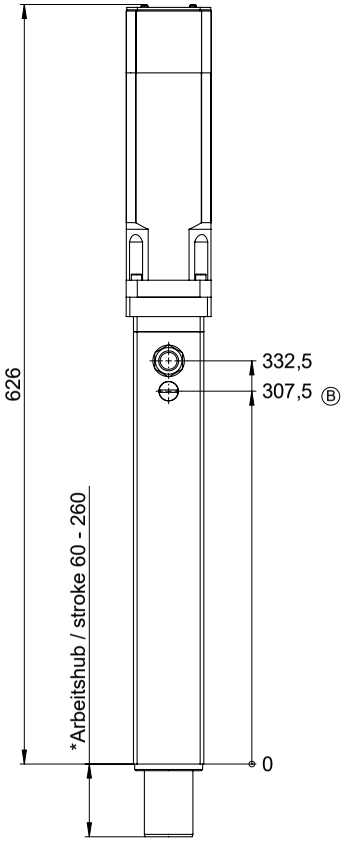


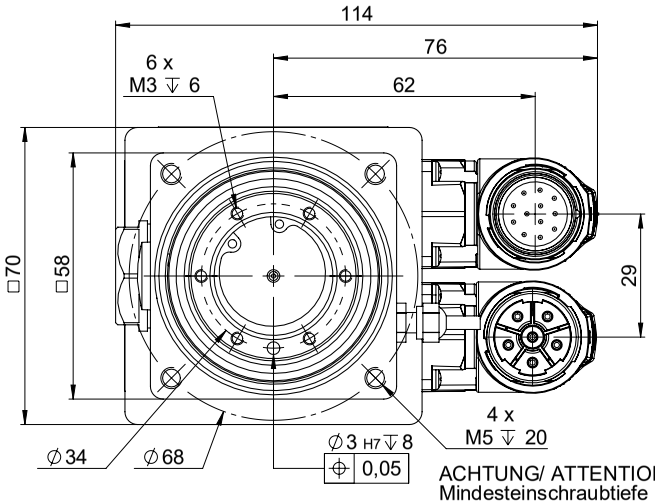


ACHTUNG/ ATTENTION
Mindesteinschraubtiefe 15mm,
max. Schraubenfestigkeit 8.8
minimum engagement depth
15mm,
max bolt property class 8.8

A (1 : 1)

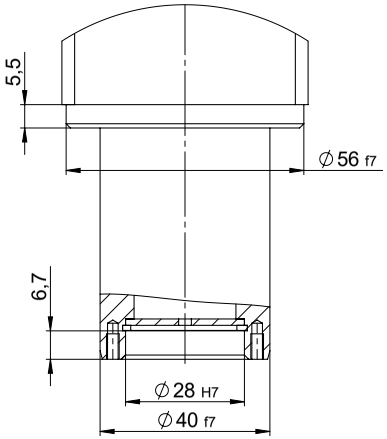


*Schmierposition B: 60mm (Nullposition)
*Lube position B: 60mm (Zero position)

05/2022 technische Änderungen vorbehalten

| Position | A | B | C | | | |
|---|---|---|---|---|---|---|
| Benennung<br>description | Schmierstelle Lager<br>lube point bearing | Schmierstelle Spindelmutter M6<br>lube point spindle nut M6 | Kabelabgang Kraftaufnehmer<br>lead outlet force transducer | Schmierintervall<br>lubricating intervals | verwendetes Schmierfett<br>used grease | Gewicht<br>Weight<br>HXX [kg] |
| Schmiermenge [cm³]<br>volume of lube [cm³] | - | 0,3 | - | 5000 h oder / or<br>250000 Hübe / strokes | KLÜBER-<br>ISOFLEX NCA 15 | 8,8 |

Angaben sind aktuelle Werte zum Druckdatum. Bevor Sie aufgeführte Informationen zur Grundlage eigener Berechnungen und/oder Verwendung machen, informieren Sie sich bitte, ob Sie den aktuellen Stand der Informationen besitzen. Eine Haftung für die Richtigkeit der Informationen bzw. Folgeschäden aus der Anwendung von PROMESS Produkten ist ausgeschlossen.

PROMESS
ASSEMBLY + SENSOR TECHNOLOGY


**PROMESS Gesellschaft für Montage- und Prüfsysteme mbH**
Nunsdorfer Ring 29, D-12277 Berlin
Tel.: +49-30-62 88 72 0
promess@promessmontage.de | www.promessmontage.de